Fendt IDEAL

Diferit. Mai bun. IDEAL.
Daţi o nouă culoare recoltatului.

Fendt IDEAL. O combină creată de la zero, fără limitări, proiectată pentru a deschide noi orizonturi ale productivităţii la recoltat. Pregătită pentru cerințele curente și viitoare ale fermierilor și antreprenorilor profesioniști. Un sistem inovator de treierat, care oferă întotdeauna cele mai eficiente rezultate și cele mai curate boabe, pentru orice tip de material recoltat și în orice condiții.

Fendt IDEAL.
E timpul pentru ceva cu totul nou.

Fendt IDEAL. O maşină care face minuni în cele mai scurte intervale de recoltare, fără niciun compromis al calităţii și cu fiabilitate necondiţionată. O soluţie inteligentă, cu cei mai noi senzori și conectare inteligentă la reţea, care va transforma experienţa recoltatului într-una nemaiîntâlnită.

Motor		IDEAL 7	IDEAL 7 PL	IDEAL 8	IDEAL 8 PL	IDEAL 9	IDEAL 9 PL
Putere max. cu PowerBoost (ECE R 120)	kW/cp	336 / 451	336 / 451	401/ 538	401/ 538	483 / 647	483/ 647

Inovator și fiabil.
Soluții pentru recoltare marca Fendt.

Fendt IDEAL este o combină nouă construită de la zero. Fiecare ansamblu este proiectat pentru a oferi rezultate perfecte, în orice condiții de treierat. Totul este gândit pentru eficienţă, boabe și paie de înaltă calitate, fiabilitate absolută, funcţionare simplă și intuitivă. Tehnologia cu senzori unică face posibilă configurarea optimă și automată a combinei.

Noi orizonturi de recoltare.
Fendt IDEAL a fost dezvoltată pornind de la o pagină albă. În această combină cu performanţe ridicate reproiectată, toate ansamblurile au fost reinventate radical. Ideea de bază a fost foarte simplă: Trebuie să fie IDEAL(ă).

- Procesor elicoidal
- IDEALbalance™ - tăvi duble pentru boabe
- Buncăr de boabe Streamer 210 cu o capacitate de până la 17.100 l și un debit de descărcare de 210 l/s
- AutoDock™: dispozitiv atașat montat și demontat în 5 secunde
- Șasiu simplificat pentru anvelope late, ideal pentru deplasarea pe şosea
- Șasiu pentru roți sau TrakRide
- Versiunea ParaLevel cu o compensare a pantei de 14%
- DriveCenter: Transmisie eficientă și compactă
- Cabină Vision, pentru un confort maxim la deplasare
- IDEALharvest™ pentru configurarea automată a mașinii în timp real

Redefiniţi modul de recoltare.
Fendt IDEAL a fost creată în centrul global de excelenţă AGCO pentru tehnologia recoltării. Nenumăraţi fermieri și antreprenori din întreaga lume au fost întrebaţi ce cerinţe ar trebui să îndeplinească o combină pentru a recolta în mod IDEAL. Fendt IDEAL este combina cea mai modernă și mai inovatoare de pe piaţă datorită feedback-ului clienţilor, experienţei lor combinate și şansei de a testa Fendt IDEAL pe tot parcursul anului, în diferite regiuni, în cele mai dificile condiții de operare.

Indiferent unde sau ce recoltaţi:
Recoltatul devine IDEAL cu Fendt.

FENDT IDEAL: CUTTER

Hedere PowerFlow: IDEALE până la capăt.

Puternice până la capăt
Pentru a obține cele mai bune rezultate, totul trebuie să funcţioneze optim încă de la început. Din acest motiv, toate combinele Fendt IDEAL lucrează cu cea mai recentă generaţie a hederelor PowerFlow, cele mai apreciate din lume. Bara port-cuţite Schumacher, cu tăiere precisă, efectuează peste 1.220 de tăieri pe minut și materialul, inclusiv pleava, este apoi transportat pe curelele PowerFlow la șnecul SuperFlow. Acesta are un diametru de peste 76 cm și ocupă întreaga lățime a degetelor de alimentare. Unitatea de tăiere PowerFlow este impresionantă în cazul culturilor culcate, obținând cel mai mare randament și cele mai mici pierderi.

Lăţimi potrivite
Există numeroase hedere Fendt PowerFlow ce pot fi alese pentru diferitele modele IDEAL, versiunea cu lăţimea cea mai mare măsurând 12,22 m sau 40 picioare. Toate unităţile de tăiere pot fi transformate rapid și ușor pentru a treiera rapiță. Cuțitele verticale cu două lame asigură tăierea precisă.

Întotdeauna în poziţia corectă
Cu sistemul TerraControl™ de ghidare a hederului aveţi un control perfect asupra celor mai late echipamente. TerraControl™ ghidează echipamentul în mod complet automat la distanţa adecvată și unghiul perfect față de sol, combinând diferite funcţii pe care le puteți utiliza pentru obținerea celor mai bune rezultate. Aceasta include reglarea înălțimii de lucru, resetarea, presiunea pe sol, diferite înălţimi de tăiere pre-selectabile, ridicarea la deplasarea în marșarier, turația rabatorului, poziţionarea și gestionarea capătului de rând - totul în mod complet automat.

Sistem hidraulic puternic
Cilindrii de ridicare de pe combina Fendt IDEAL asigură obținerea facilă a distanţei dorite, chiar și în cazul echipamentelor late și grele. Pe IDEAL 7 și 8, cilindrii au un diametru de 85 mm și pot ridica până la 5 tone. Pe modelul de vârf IDEAL 9, cilindrii au 92 mm și pot ridica până la 6,5 tone. Proiectarea sistemului de ridicare asigură o distanţă maximă față de sol de 1.270 mm, în poziţia de sus. Doi cilindri din transportorul înclinat compensează înclinarea. Aceştia răspund rapid și precis la schimbările terenului și compensează până la +/- 8°.

Înălțimea rabatorului poate fi reglată automat în combinație cu toate funcţiile echipamentului, pentru o preluare perfectă a materialului recoltat.

FENDT IDEAL: TRANSPORTOR ÎNCLINAT

Conexiunea potrivită pentru cel mai mare randament.

Fără timp pierdut
Timpul scurt de configurare înseamnă mai mult timp pentru recoltare. Fendt Autodock™ cuplează automat echipamentul în 5 secunde, stabilind standarde noi în ceea ce privește ușurința de utilizare. Nici măcar nu este nevoie să părăsiţi scaunul şoferului. După ce s-a cuplat echipamentul, 4 cilindri hidraulici finalizează conexiunea. Un cilindru hidraulic aflat în mijlocul cadrului transportorului înclinat blochează în mod mecanic echipamentul. În acelaşi timp, ies în afară două cuple, pentru a conecta prizele de putere. Autodock™ conectează separat multicupla la echipament și la maşină. Un cod RFID, „Ag tag”, detectează echipamentul și preia ultimele setări utilizate pentru unitatea respectivă.

Alimentare directă
Modelele Fendt IDEAL 7 și 8 au trei lanţuri de alimentare în transportorul înclinat. Un randament și mai mare se poate realiza cu IDEAL 9, pe care sunt montate patru lanţuri de alimentare. Tamburul frontal de alimentare este închis, pe toate modelele. Avantajele acestui lucru se văd la recoltarea porumbului, datorită manipulării delicate a boabelor. Întinderea și înălţimea lanţului pot fi reglate cu ușurință: prin rotirea unei tije, puteți schimba înălţimea între 50 și 98 mm. Întinderea corectă poate fi reglată prin preîncărcarea arcului.

Unghiul perfect
Unghiul de tăiere reglabil al echipamentului, pentru o alimentare perfectă, în special pentru recoltele care urmează să fie depozitate. Cu ajutorul celor 2 cilindri hidraulici din partea inferioară a carcasei transportorului înclinat, puteţi regla unghiul dintre transportorul înclinat și echipament, din confortul cabinei dv. Unghiul de rotaţie este apropiat de tamburul de alimentare frontal, astfel încât transferul de la echipament la transportorul înclinat nu este afectat.

Acționare fără compromisuri
Fendt IDEAL oferă cea mai bună putere pentru toate echipamentele disponibile. Pe lângă viteza fixă de tăiere, puteţi alege și o viteză variabilă și setări diferite pentru putere. Pe lângă pierderi zero și o transmisie de mare putere, proiectanţii s-au concentrat pe fiabilitatea necondiţionată. Cu o unitate de acționare a hederului variabilă, transportorul înclinat cu două trepte este cuplat întotdeauna. Turațiile cuprinse între 250 și 525 rpm permit ajustarea fără unelte, pentru o calitate mai bună a materialului recoltat, în special în condiții de uscăciune.

		IDEAL 7	IDEAL 8	IDEAL 9
Capacitate de ridicare	kg	5000	5000	6500
Ø cilindru de ridicare	mm	85	85	92
Manual +/- 3 °		■	■	■
Hidraulic +/- 6 °		□	□	□

Lanţ pentru unitatea de acţionare a hederului	Gamă de turaţii
100 kW fix	620 rpm
135 kW fix	620 rpm
135 kW variabil	611-952 rpm
220 kW variabil	611-952 rpm

Cu funcţia opţională Fendt AutoDock™ puteţi cupla echipamentul și toate conexiunile.

FENDT IDEAL: ROTORUL

Rotoare superioare: elicoidal simplu și dublu

Datorită opţiunii de inversare hidraulică a rotoarelor din cabină, blocajele pot fi eliminate uşor și în mod ideal.

Obţineţi cele mai bune rezultate
Fendt IDEAL se distinge dintre celelalte combine prin procesorul excepţional elicoidal, simplu (IDEAL 7) și dublu (IDEAL 8 și 9), care oferă cel mai mare randament și cea mai bună calitate a treieratului, cu o manipulare delicată a boabelor și un consum redus de energie. Conceptul (de bază) al procesorului elicoidal îmbină cerinţele pieţei, cum ar fi randamentul maxim, cea mai bună calitate a boabelor și consumul redus de energie, cu o calitate optimă a paielor.

Alimentarea este vitală
Tamburul de alimentare RotorFeeder de 600 mm aduce materialul recoltat din partea inferioară către rotoare, garantând cele mai bune rezultate ale treieratului. Turaţia RotorFeeder este comandată automat, proporţional cu turaţia rotorului - întotdeauna la 70% din turaţia rotorului. Deoarece turaţia este reglată pentru a se potrivi cel mai bine cu turaţia rotorului și cu suprafaţa mare de transfer, paiele sunt menţinute intacte. De asemenea, RotorFeeder utilizează mult mai puţină putere în timpul acestui proces. Transferul optim garantează un flux constant al materialului recoltat.

Procesorul elicoidal: pur și simplu unic
Toate componentele rotoarelor, cum ar fi barele de curăţat boabe și dinţii rotorului, sunt aranjate în patru rânduri, ca o spirală. Partea frontală a rotoarelor este formată din 4 bare de curăţat boabe, instalate pe lungime, care desprind boabele de pleavă. Coșurile de dedesubt sunt disponibile în mai multe forme, pentru obținerea celor mai bune rezultate în orice lucrare. Acestea pot fi înlocuite rapid și ușor din lateral, în funcţie de aplicaţie. Distanţele dintre coșuri sunt reglate hidraulic până la maximum 35 mm. Dinţii rotoarelor sunt înclinaţi cu 20° în spate, astfel încât împart materialul recoltat între secţiunile elicei și îl fac să circule în mod delicat și sigur în jurul rotorului. Acest lucru împiedică supraîncărcarea pe rotor și, în acelaşi timp, se elimină muchiile pe care s-ar putea lipi materialul recoltat.

Alimentare delicată, cerinţe de putere reduse
Înălţimea fiecărui dinte al rotorului este de 140 mm. Boabe perfect separate, fără a deteriora prea mult produsul într-un spaţiu prea limitat. În schimb, veţi obţine o calitate superioară a paielor și cel mai bun treierat la putere redusă. Sistemul de treierat se distinge, de asemenea, prin modul de configurare simplu. Operatorul trebuie să modifice doar intervalul de turație a rotorului și distanţa până la contrabătător.

Sistem de treierat		IDEAL 7	IDEAL 7 PL	IDEAL 8	IDEAL 8 PL	IDEAL 9	IDEAL 9 PL
Rotoare	număr	1	1	2	2	2	2
Turație rotor	rpm	400 - 920	400 - 920	400 - 920 / 280 - 1160	400 - 920 / 280 - 1160	280 - 1160	280 - 1160

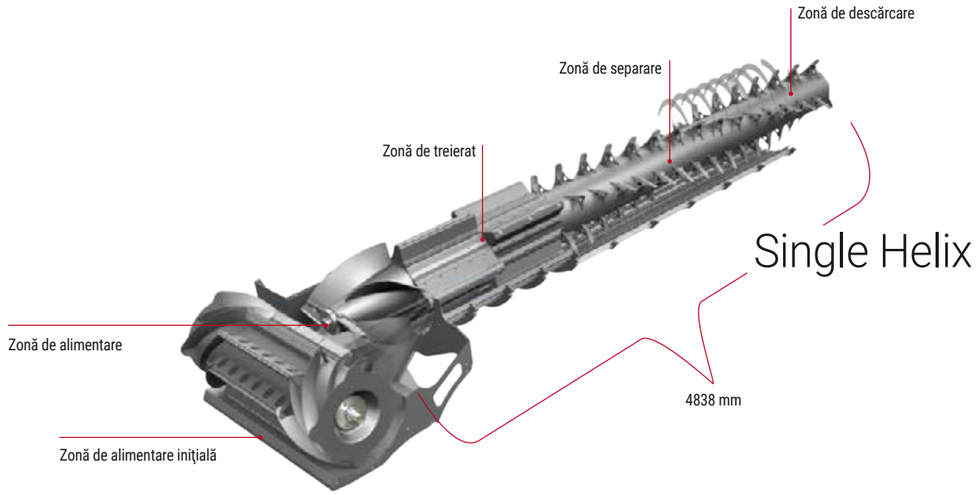

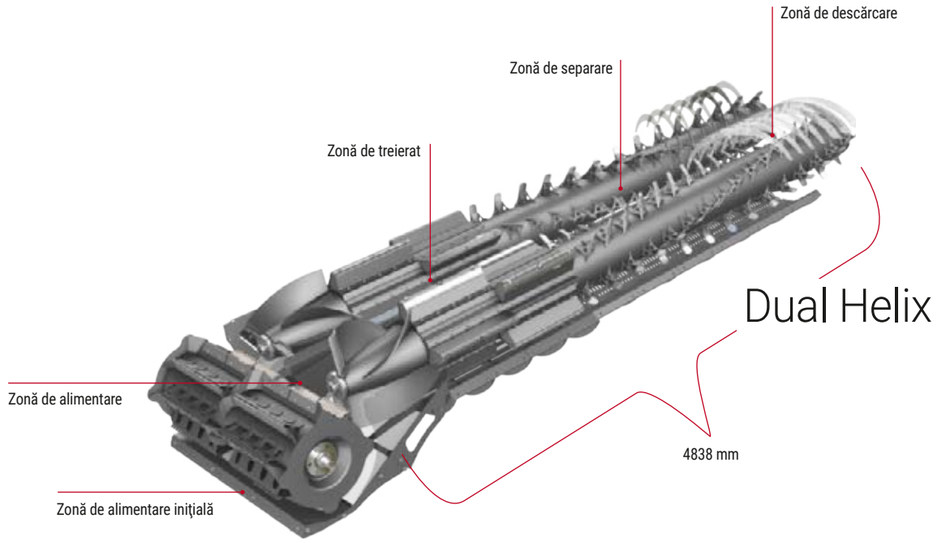

Rotorul elicoidal simplu (IDEAL 7) și rotorul elicoidal dublu (IDEAL 8 & 9) produc cel mai bun randament, asigurând în acelaşi timp manipularea delicată a boabelor.

FENDT IDEALHARVEST

Automatizării i se adaugă o dimensiune cu totul nouă.

Recolte bogate.
Cu IDEALharvest, modelul Fendt IDEAL stabileşte noi criterii de referinţă în domeniul setărilor automate ale maşinii – IDEALharvest reprezintă un sistem revoluţionar care va automatiza combina dv. Fendt destinată regimului greu de lucru. Senzorii MAD acustici furnizează datele necesare pentru ca Fendt IDEAL să se adapteze automat la strategia de recoltare preselectată şi să obţină cele mai bune rezultate ale treieratului.

Șoferul poate selecta rapid și ușor din cele 3 strategii importante de recoltare - reducerea ruperilor, reducerea pierderii boabelor sau optimizarea purităţii boabelor. În plus, puteţi utiliza cursorul pentru a acorda prioritate performanţelor de debit. Turația rotorului și cea a ventilatorului la modelul Fendt IDEAL, deschiderile sitelor superioară și inferioară și viteza de deplasare sunt optimizate în permanenţă pentru a se adapta strategiei selectate.

IDEALharvest afişează în timp real și fluxul materialului recoltat, pentru ca dv. să folosiţi datele pentru a estima distribuţia materialului în maşină. Pe baza valorilor în timp real ale senzorilor instalaţi, pe ecran sunt afişate volumele de transfer și pierderile de boabe. Grain Quality Cam ajută la optimizarea calităţii boabelor.

Vizualizare rapidă
IDEALharvest vă oferă posibilitatea de a vizualiza rapid toţi parametrii importanţi ai maşinii, pentru a putea personaliza strategia dv. de recoltare în modul dorit.

Ușor de reglat
Aplicare rapidă și simplă a unor setări precum turația rotorului și cea a ventilatorului; cel mai indicat mod de a urma strategia dv. preferată de recoltare.

FENDT IDEAL: IDEALBALANCE™

Genial de simplu. Echilibrul corect, întotdeauna.

Tehnologie remarcabilă
Pentru a vă asigura că în buncărul de boabe ajunge doar material recoltat curat, modelele Fendt IDEAL sunt echipate cu sistemul unic și ingenios IDEALbalance™. Nucleul sistemului este tava de boabe dublă. Tava de boabe frontală colectează materialul treierat de barele de curăţat boabe din partea din faţă și îl trimite către partea din faţă a platformei de pregătire. Tava de boabe din spate colectează materialul eliminat de dinţii rotorului și îl trimite înapoi către platforma de pregătire. În acest mod se utilizează la maximum planul înclinat,iar produsul este bine curăţat.

Imbatabil până la 15%
Tava de boabe frontală este concavă, pentru a aduna materialul recoltat în mijlocul tăvii. Tava de boabe din spate este convexă, astfel încât materialul recoltat să se adune la marginile externe. În acest mod, materialul recoltat este distribuit corect în combină, în orice condiţii. Cu înclinaţie de 15%, această formă simplă evită pierderi de până la 60% comparativ cu tăvile orizontale de boabe. IDEALbalance™ face parte din dotarea standard la modelele IDEAL 8 și 9. IDEAL 7 are drept dotare opţională o tavă specială de boabe, ideală pentru rotorul simplu.

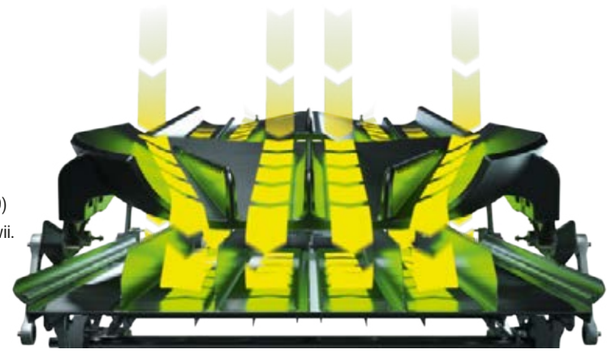

Tava de boabe frontală este concavă (IDEAL 8 și 9) pentru a dirija materialul recoltat către mijlocul tăvii.

IDEALbalance™ poate reduce cu până la 60% pierderile pe pantele laterale, fără a fi necesar un pilotaj complex.

Datorită IDEALbalance™, materialul recoltat este distribuit uniform pe site.

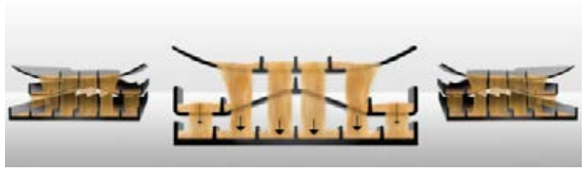

La modelele cu rotor simplu (IDEAL 7), materialul este colectat în mijloc de către tava lungă de boabe înainte de a fi distribuit uniform în partea din faţă a platformei de pregătire.

FENDT IDEAL: CURĂȚAREA

Putere maximă: Sistemul de curățare Cyclone

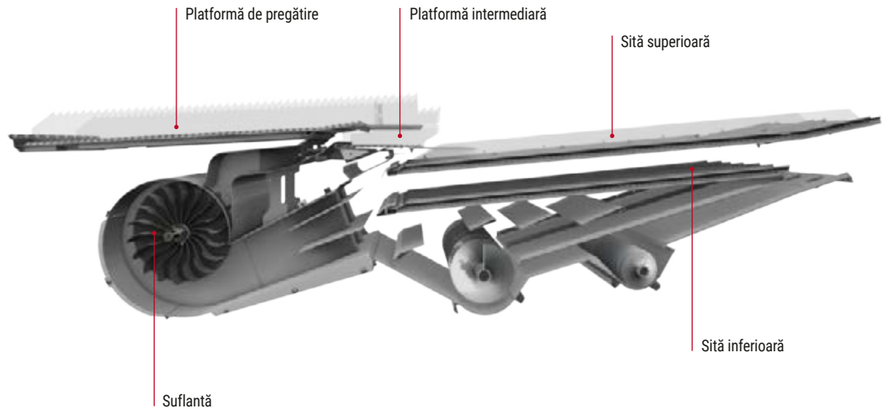

Ventilator triplu
Ventilatorul de curățare puternic Cyclone este alcătuit din trei unităţi de ventilare, cu laturi deschise pentru un debit maxim de aer. Turația ventilatorului poate fi reglată hidraulic, între 250 și 1.400 rpm, pentru a vă oferi turații diferite în mod rapid și eficient. Fluxul de aer puternic este împărţit încă de la prima treaptă, obținându-se un flux constant de aer generat pe întreaga lungime a sitelor, oferindu-vă cele mai bune rezultate de curățare.

Separare post-treierat
Retururile au fost special proiectate pentru performanţe maxime și un treierat optim. Materialul recoltat este treierat de rotor și este trimis către planul înclinat. Acest lucru împiedică pierderea potenţialului de separare la procesor. Treieratul se realizează între rotoare și grătare, care pot fi zimțate sau netede, în funcţie de intensitatea dorită.

Curățare superioară
Platformele lungi de pregătire, cu șase secţiuni individuale și pereți despărțitori înalţi, precum și sitele lungi asigură o curățare excepţională pe modelul Fendt IDEAL. Majoritatea paielor scurte și pleava sunt separate de boabe la prima treaptă dintre platforma de pregătire și platforma intermediară. A doua treaptă către sita superioară separă ulterior impurităţile. Un flux puternic de aer asigură rezultate perfecte ale curățării. Cele mai lungi site de pe piață, cu pereţii despărțitori montați, asigură o cernere optimă a boabelor. Pentru a oferi cele mai bune rezultate în orice condiții, dimensiunile deschiderii sitelor pot fi reglate convenabil și ușor din cabină.

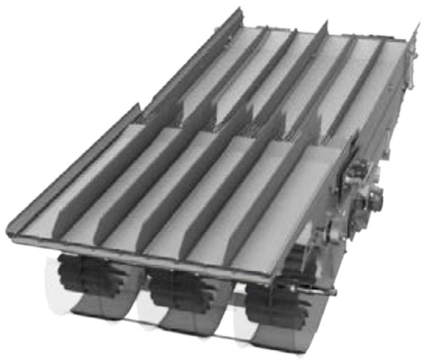

Cele 6 bare centrale au o înălţime de 150 mm, astfel încât sistemul nu este sensibil la pante de până la 15 grade. Senzorii de pierdere de la capătul sitelor ajută operatorul să regleze maşina la cea mai bună configuraţie posibilă, înregistrând cantitatea de material recoltat care cade pe sol prin intermediul presiunii și al acusticii.

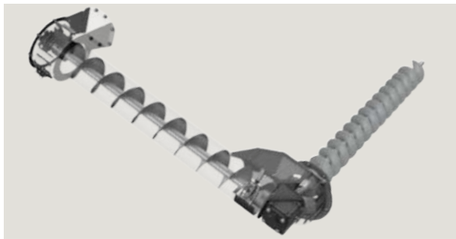

Obțineți cele mai bune rezultate cu ajutorul treieratului inteligent cu retur.

Senzorii de pierdere de la capătul casei sitelor ajută operatorul să regleze maşina la cea mai bună configuraţie posibilă, înregistrând cantitatea de material recoltat care cade pe sol prin intermediul presiunii și al acusticii.

FENDT IDEAL: MANAGEMENTUL PAIELOR

ShortCut și ActiveSpread: Elementul esenţial pentru tocare perfectă.

Tocare perfectă
Chiar și tocătorul de paie a fost adaptat fără a compromite randamentul mare al Fendt IDEAL. Fiecare model este dotat cu una din cele 2 variante de tocător de paie: BaseCut cu 56 cuţite pe 4 rânduri sau ShortCut cu 112 cuţite pe 8 rânduri. Ambele tocătoare au rulmenți care nu necesită întreținere. Bara de forfecare poate fi setată în 5 poziţii, fără unelte. Dacă doriţi ca paiele să cadă, este suficient să utilizaţi funcţia „tocare pentru eliminare” de pe Fendt IDEAL și să comutaţi pe modul „paie pentru baloți”; toate acestea din confortabila dv. cabină.

Distribuire optimă
Distribuitorul de pleavă este situat direct la capătul sitelor și distribuie paiele și pleava după cum doriţi. Discurile de distribuție sunt acţionate hidraulic, permițând viteze variabile. Puteţi alege dintre trei setări ale distribuitorului de pleavă: tocare și amestecare (pleava intră în tocător), eliminare și amestecare paie (pleava ajunge în balot) și separarea plevei de paie (pleava este distribuită lateral). La capătul tocătorului de paie se află fie distribuitorul ActiveSpread, fie deflectoarele pasive de paie. ActiveSpread funcţionează cu două distribuitoare hidraulice de paie, a căror viteză poate fi reglată din cabină. Cu distribuitorul hidraulic de paie aveţi posibilitatea de a regla plăcile deflectoare fie electric, fie manual. Laturile din stânga și din dreapta pot fi reglate independent.

Cel mai bun acces
Tocătorul poate fi scos folosind două motoare electrice, pentru un acces foarte ușor. Cuțitele tocătorului, produse de Rekord, pot fi folosite cu ambele laturi, pentru a dubla durata de funcţionare. Turația tocătorului poate fi comutată ușor, prin intermediul unei curele, de la 850 rpm (porumb, fasole) la 3.600 rpm (grâu, rapiță).

		ShortCut	BaseCut
Rânduri de cuțite		8	4
Cuțite zimțate	Număr	112	56
Contracuțite	Număr	55	28
Turații reglabile	rpm	850/3600	850/3600

Tocătorul de paie BaseCut face parte din dotarea standard de pe Fendt IDEAL, cu 56 de cuţite.

Tocătorul de paie pe 8 rânduri ShortCut asigură tăierea și distribuirea excepţională a paielor la modelele Fendt IDEAL.

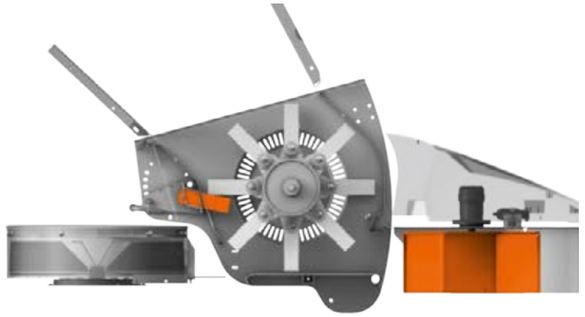

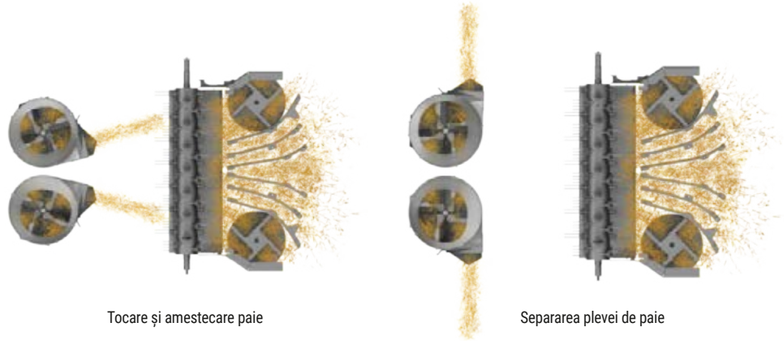

Tocare și amestecare paie

Separarea plevei de paie

FENDT IDEAL: BUNCĂR DE BOABE ȘI DESCĂRCARE

Streamer 210: De la 17.100 la 0 litri în doar 81 secunde.

Capacităţi de până la 17.100 l ale Streamer 210 permit descărcarea în aproximativ 81 de secunde.

Viteze de descărcare fără precedent
Combinele Fendt IDEAL pot fi dotate cu 2 variante de buncăre de boabe. Streamer 210, cu o capacitate de 17.100 l și o viteză de descărcare de 210 l/s, sau Streamer 140, cu 12.500 l și 140 l/s. Volumul enorm și viteza sporită de descărcare ajută la obținerea unui randament enorm pe modelul Fendt IDEAL. Opriri mai puţine și mai scurte pentru descărcare, care se reflectă într-un randament zilnic mai mare. Diametrul imens al șnecului de descărcare reprezintă sursa vitezei enorme. Diametrul mare al șnecului, de 480 mm, cu câteva trepte, permite și viteze mici simultane. Buncărul de boabe este descărcat complet în 81 de secunde, în mod delicat și cu cerinţe reduse de energie.

Viteză de descărcare reglabilă hidraulic
Viteza de descărcare poate fi reglată hidraulic din cabină, fiind o dotare standard pe toate maşinile Fendt IDEAL. Pentru aceasta, panourile de acoperire a șnecului din podeaua buncărului de boabe sunt controlate de pe cotieră, prin simpla atingere a unui buton. Se pot activa cinci poziţii (0%, 25%, 50%, 75%, 100% deschis), chiar și atunci când rezervorul de cereale este plin.

Transportor de înaltă performanţă
Transportorul din buncărul de boabe este proiectat pentru un debit de până la 200 t/h. Carcasa transportorului are un diametru de 239 mm. Acest lucru lasă spațiu suficient pentru un debit mare, pentru toate tipurile de recoltă. 40 de palete convexe asigură performanţe maxime, manipulând delicat materialul recoltat.

Transfer eficient
Noul Fendt IDEAL vă oferă posibilitatea de a alege între o zonă de transfer de 7,6 m, 9,15 m sau 10,6 m, măsurată de la mijlocul mașinii. Cele două variante cu lățime maximă pot fi rabatate în poziţia de transport, în spatele combinei. La capătul șnecului este montată o clapetă, pentru a preveni pierderile inutile când procesul de transfer se opreşte. Aceasta este deschisă sau închisă automat de un cilindru hidraulic atunci când procesul de transfer începe și se opreşte și, prin urmare, împiedică pierderile preţioaselor boabe. Pentru a menţine eficienţa bună a transferului la treieratul semințelor de graminee, a fost proiectat, de asemenea, un kit special pentru seminţe de graminee, pentru modelul IDEAL. Acesta împiedică blocajele cu seminţe de graminee și permite golirea completă a buncărului de boabe.

Tub de descărcare	Rabatabil	Streamer 140	Streamer 210
Tub de descărcare 7,6	–	■	–
Tub de descărcare 9,15	□	□	■
Tub de descărcare 10,6	■	–	□

Sunt disponibile două variante de buncăre de boabe: Streamer 210 cu o capacitate de 17.100 l sau Streamer 140 cu 12.500 l.

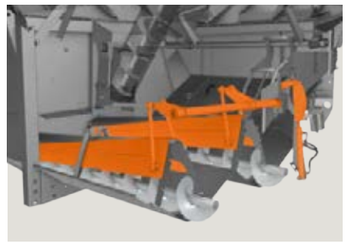

Clapetele de acoperire de deasupra șnecului din podeaua buncărului de boabe controlează viteza de descărcare în cinci poziţii.

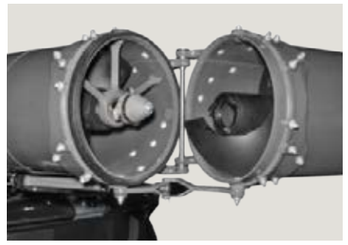

Diametrul mare al șnecului de descărcare combină viteze reduse cu un randament ridicat. Acest lucru asigură o calitate ridicată a boabelor!

Opririle mai puţine și mai scurte pentru descărcare se reflectă rapid într-un randament zilnic mai mare - în transportor sunt montați senzori de umiditate și de randament, împreună cu o cameră pentru calitatea boabelor. Datele sunt precise în proporţie de 98% și sunt aplicate standardului ISOBUS VarioDoc, cartografierii randamentului în direct și sistemului IDEALharvest™.

FENDT IDEAL: MOTOR

Performanţe maxime cu eforturi reduse de întreţinere.

MAN și AGCO Power
Pentru a obține cea mai bună combinație, cele 3 modele diferite de Fendt IDEAL funcţionează și cu trei motoare diferite, care sunt perfect adaptate la randamentul potenţial al IDEAL 7, 8 și 9. Eficienţa maximă a consumului de combustibil poate fi obţinută numai cu un motor care se potriveşte perfect cu randamentul potenţial. IDEAL 7 are un motor AGCO Power, în timp ce IDEAL 8 și 9 au 2 motoare MAN diferite. Toate motoarele respectă reglementările Stage V privind emisiile și se disting prin intervalele de întreţinere prelungite.

Sistemul revoluţionar de răcire AirSense®
Pentru a asigura eficienţa și fiabilitatea motoarelor întotdeauna, răcirea este esenţială. Sistemul de răcire AirSense® a fost proiectat pentru Fendt IDEAL. Ideea de la baza acestuia este de a oferi o capacitate maximă de răcire cu un efort minim de curăţare. Sistemul de răcire AirSense® constă dintr-un ventilator reversibil de 950 mm și o suprafaţă de răcire de 2,7 m². Aerul este extras central, printr-o grilă de radiator de pe partea superioară a Fendt IDEAL. În funcţie de temperatură și de timp, ventilatorul își schimbă automat direcţia de rotaţie și ventilează în mod eficient radiatorul. Murdăria și praful nu afectează niciodată performanţele de răcire. Acest sistem este atât de fiabil, încât puteţi lucra o întreagă campanie fără a fi nevoie de curăţare manuală.

Compresorul de aer
Pentru curăţarea zilnică a mașinii, alegeţi între un compresor de aer cu un singur cilindru (IDEAL 7 și 8) sau cu doi cilindri (IDEAL 9). Acesta este acţionat direct de motor. Presiunea maximă este de 9,5 bari, cu o capacitate de 60 l. Două racorduri pentru aer, unul pe treptele cabinei și unul pe scara de acces spre platforma motorului, permit conectarea unui furtun de aer, pentru a curăţa utilajul ușor când vă aflaţi pe câmp.

Capacitatea rezervorului pentru zile lungi de lucru
Rezervorul de motorină și rezervorul de AdBlue sunt situate în partea din spate pe Fendt IDEAL. Acest lucru asigură, de asemenea, o distribuire optimă a greutăţii. Ambele lichide pot fi turnate în rezervoare de pe platformă. Capacităţile sunt impresionante: În rezervoare încap până la 1.500 litri de motorină și 180 litri de AdBlue. Combinat cu consumul redus de combustibil al mașinii Fendt IDEAL, acest lucru înseamnă că aceasta poate fi utilizată pe perioade extrem de lungi. Când ceilalţi se opresc, dv. puteţi continua să recoltaţi.

Model		IDEAL 7 AGCO Power	IDEAL 8 MAN	IDEAL 9 MAN
Cilindree	litri	9.8	12.4	15.2
Putere max. cu PowerBoost (ECE R 120)	kW/cp	336 / 451	401/ 538	483 / 647
Capacitate rezervor de carburant Standard/opţional	litri	1000 / 1250	1000 / 1250 / 1500	1000 / 1250 / 1500
Capacitate rezervor de AdBlue	litri	180	180	180

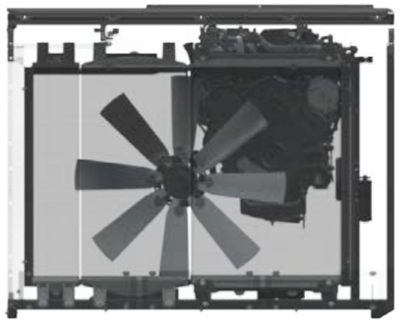

Ventilatorul reversibil cu un diametru de 950 mm roteşte palele în funcţie de temperatură și de timp și, prin urmare, curăţă zona de admisie.

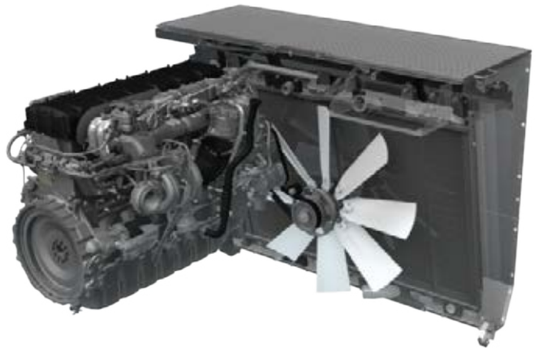

Suprafaţa de răcire este de 2,7 m² și, datorită sistemului AirSense® Cooling, nu trebuie să fie curăţată manual în timpul campaniei de recoltare.

FENDT IDEAL: TRANSMISIA

Deplasarea și acoperirea unor suprafeţe mari nu au fost niciodată mai uşoare.

Propulsie hidrostatică
Sistemul de deplasare de pe Fendt IDEAL dispune de o tehnologie fiabilă a cutiei de viteze, combinată cu cea mai recentă tehnologie de transmisie hidrostatică pentru deplasare. Împreună cu deplasarea convenabilă și eficientă, fiabilitatea reprezintă un standard de avangardă. Transmisia pentru deplasare este montată în partea din faţă a punții anterioare și poate fi accesată foarte uşor. Frâna și blocarea diferențialului sunt situate direct în carcasa transmisiei. Fiecare model este prevăzut cu blocarea diferențialului ca dotare standard.

Fendt MotionShift
Cutia de viteze Fendt IDEAL oferă două trepte de viteză, cu un interval de viteze de 0-15 km/h sau 0-40 km/h. Fendt MotionShift vă permite să schimbaţi ambele trepte de viteză în mod comod în timpul deplasării, cu ajutorul unui buton de pe cotieră. Viteza poate fi comandată cu uşurință cu ajutorul joystick-ului multifuncţional. În modul CVT, viteza începe de la 0 km/h. Accelerarea IDEAL este legată de poziţia joystick-ului. Activaţi de pe cotieră inegalabilul mod „Hookup” și Fendt IDEAL va reacționa conform mişcărilor joystick-ului. În acest fel se facilitează cuplarea echipamentelor.

Turația ideală a motorului
Sunt disponibile mai multe strategii pentru a spori eficienţa și confortul în timpul deplasării pe şosea. În modul „avansat”, turația motorului se adaptează la viteza dorită de deplasare și se reduce cu până la 300 rpm în funcţie de sarcină, pentru o eficienţă maximă. În modul „Time”, turația motorului respectă valoarea implicită. Dacă viteza este de 0 km/h timp de 5 secunde, turația motorului este redusă la 1/3 din valoarea necesară. După 10 secunde, turația motorului scade la turația nominală.

Funcţionare optimă a sistemului de propulsie
DriveCenter redefinește complet conceptul transmisie al modelului Fendt IDEAL. Toate pompele, cum ar fi sistemele hidraulice Load Sensing sau pompa de acționare, sunt acum acţionate direct. Acest lucru înseamnă că performanţa rămâne constantă. Toate componentele de pe Fendt IDEAL sunt acţionate cu doar 13 curele, un lanţ și un cardan, reducând, în acelaşi timp, întreţinerea și riscul de întrerupere a lucrului.

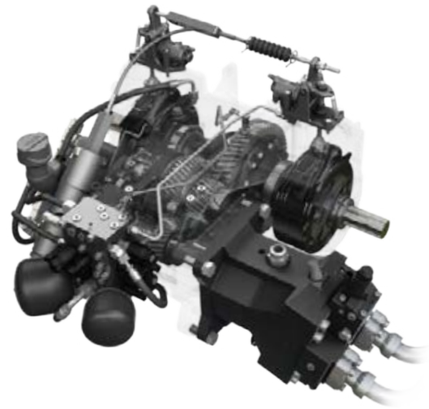

Multe componente ale cutiei de viteze au fost testate în industria tractoarelor, timp de mulţi ani. Cutia de viteze este foarte uşor de întreţinut și este uşor de accesat atunci când lichidul trebuie schimbat.

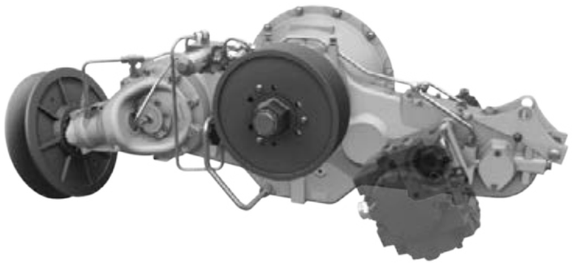

Noul DriveCenter creează o funcţionare eficientă a sistemului de propulsie. Componentele principale ale mașinii, cum ar fi procesorul elicoidal, curățarea, hederul și pompele hidraulice, sunt acţionate în mod eficient, printr-o conexiune directă la motor.

FENDT IDEAL: ȘASIU

Dintr-o singură privire: impresionant.

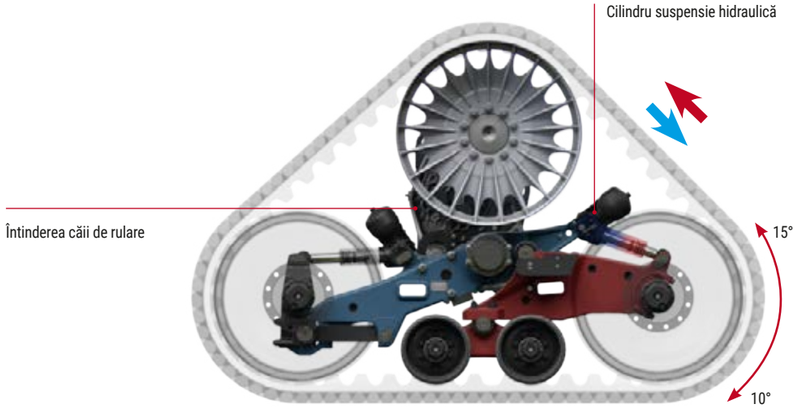

Tractorul cu șenile TrackRide asigură o tasare extrem de redusă a solului.

Fendt IDEAL TrakRide
Pentru a conduce Fendt IDEAL se poate monta, la cerere, noul sistem de şenile TrakRide. Acest sistem a fost dezvoltat la Centrul de Excelenţă AGCO pentru tractoarele cu şenile din Jackson, SUA. Sunt disponibile trei tipuri de şenile cu lăţimi de 660 mm, 760 mm sau 910 mm. Pentru o întindere optimă a șenilei, este prevăzut un cilindru hidraulic. Acesta împinge rola de ghidare în față și, prin urmare, tensionează șenilele. Suspensia triunghiulară deschisă permite rolelor șenilelor să oscileze cu 15° în sus și cu 10° în jos, pentru a obține un confort maxim la condus.

Propulsie maximă
IDEAL comută automat la modul 4x4, în mod independent și inteligent, numai când se atinge presiunea reglată pentru puntea față. Acest lucru înseamnă că puntea AllDrive susține IDEAL numai acolo unde este necesar pentru a asigura tracţiune completă. Când blocarea diferențialului este activată, tracțiunea integrală este activată permanent. Când stabiliţi direcţia, blocarea diferențialului se dezactivează, iar după efectuarea manevrei acesta se reactivează. Cu aceasta, IDEAL economiseşte combustibil și protejează puntea.

Ecartament perfect
Șasiul cu geometrie suplă al combinei Fendt IDEAL permite și suprafeţe mari de contact atunci când alegeţi tipul roţilor, cu o lăţime exterioară ce măsoară sub 3,3 m în cazul roţilor 800/70R38. Chiar și combinele Fendt IDEAL cu sistem de compensare a pantei ParaLevel, care efectuează ajustări pentru pante de până la 14%, pot avea roți 800/70R38 pe puntea față. În acest mod, lăţimea în timpul deplasării va fi mai mică de 3,5 m.

FENDT IDEAL: VISIONCAB

Locul de muncă IDEAL, cu confort optim.

Vizibilitate optimă
VisionCab de la Fendt a fost proiectată pentru a vă oferi locul de muncă perfect, cu cea mai bună vizibilitate asupra echipamentului. Aceasta se datorează suprafeţei vitrate de 5.75 m² și vizibilităţii panoramice la 180°. Nivelul de zgomot de doar 73 dB creează o atmosferă plăcută de lucru. Datorită dimensiunilor generoase ale cabinei, până și șoferii înalţi se pot bucura de un scaun confortabil.

Confortul scaunului
La Fendt IDEAL puteți alege dintre două variante de scaun: varianta standard cu tapițerie din material textil sau varianta de scaun „deluxe" cu tapițerie din piele, cu ventilație activă. La cerere, scaunul instructorului poate avea tapițerie din piele, în dotare opţională. Dedesubtul acestuia se află un compartiment de răcire de 28,5 litri. Rabataţi în jos spătarul pentru a descoperi două suporturi practice pentru sticle și un suport pentru documente.

Totul sub control
Acționarea simplă și intuitivă a modelului Fendt IDEAL, aliniată în întregime cu conceptul tractorului Fendt Vario, se realizează de la panoul de comandă de pe cotieră. Aceasta este dotată cu un joystick comod și cu butoane cu membrană / comutatoare pentru funcţiile mașinii. De asemenea, există un mic afişaj digital pentru setările importante ale mașinii. Varioterminalul de 10,4" vă permite să reglaţi cu ușurință maşina, prin atingerea sau apăsarea unui buton. Pentru funcţiile avansate ale mașinii de pe IDEALharvest™, introduceţi-vă iPad-ul în suportul stabil și practic și rulaţi aplicaţia.

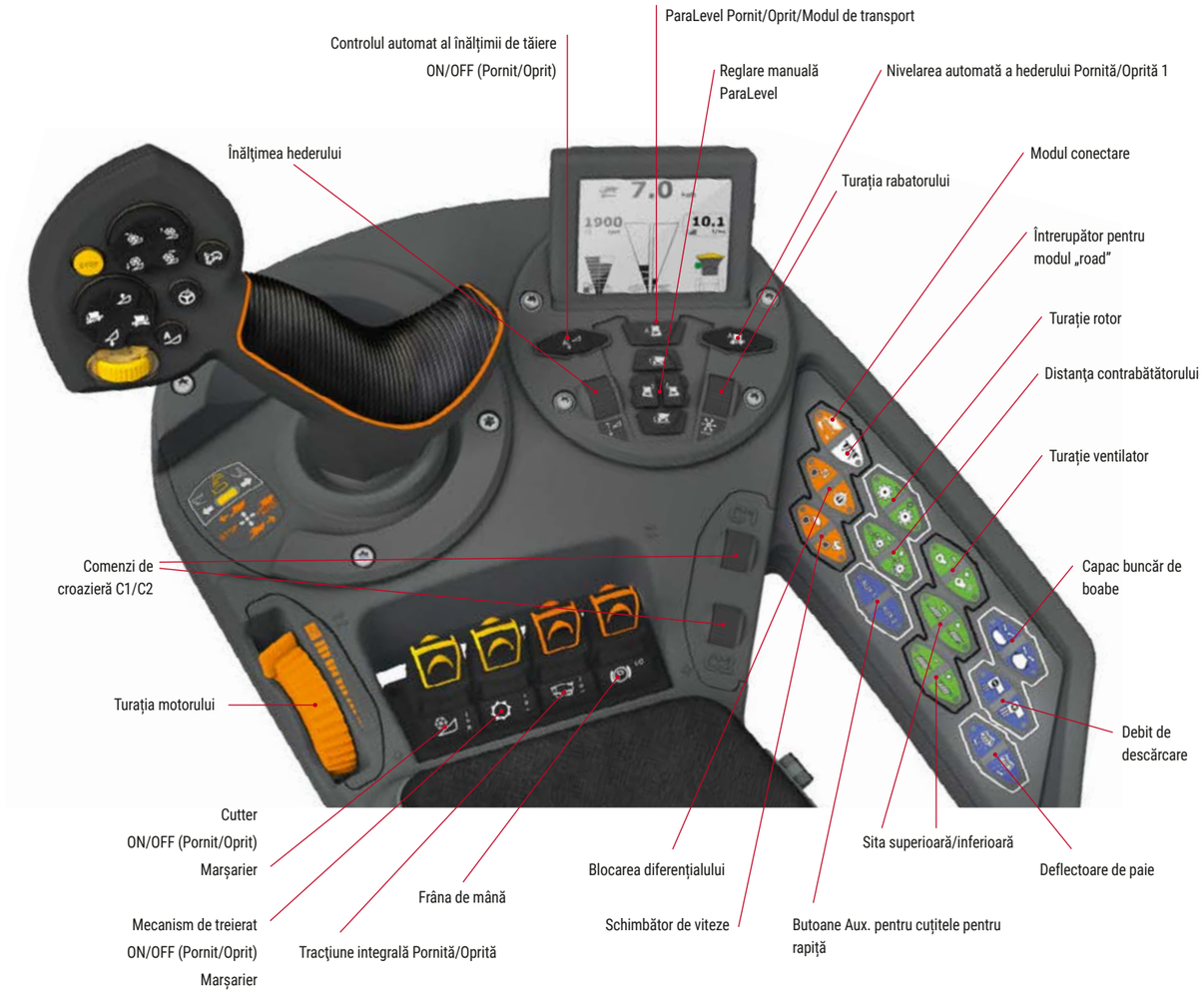

FENDT IDEAL: VARIOTRONIC

Soluții IDEALE pentru o campanie de recoltat relaxată.

Alegerea e în mâinile dv.
Sistemul de ghidare automat Fendt VarioGuide vă permite să alegeţi dintre mai multe sisteme diferite de receptoare de la NovAtel® sau Trimble®. Ambele oferă o gamă largă de semnale de corecţie cu precizii de până la +/- 2 cm. Cu noul receptor NovAtel, semnalele de corecţie SBAS, TerraStar-L & C și RTK vă menţin pe drumul cel bun. Alegeţi un receptor Trimble® pentru a utiliza SBAS, RangePoint™ RTX™, CenterPoint RTX™ și RTK. În cazul în care pierdeţi semnalul din cauza reliefului, VarioGuide continuă să funcţioneze fiabil până la 20 de minute, datorită tehnologiei Trimble®-xFill™ sau soluţiei NovAtel® RTK Assist.

Înregistrare ușoară
Cu Fendt VarioDoc și VarioDoc Pro, activitatea efectuată poate fi înregistrată cu doar câteva clickuri, în Varioterminal, și poate fi transferată în baza de date a parcelei. VarioDoc face parte din dotarea fiecărui Fendt IDEAL. Opţiunea VarioDoc Pro oferă o gamă largă de funcţii, inclusiv transferul de date wireless.

Cartografiere ideală a câmpului
Datorită cartografierii în timp real a câmpului asigurată de Fendt IDEAL, producţia curentă pentru fiecare poziţie de pe parcelă este afişată pe terminal în timpul lucrului. De asemenea, puteţi afişa nivelul de umiditate pentru poziţia în cauză. Sistemul funcţionează numai prin GPS, cu ajutorul senzorilor de umiditate și de randament montați în transportor.

Ghidare automată și precisă, pentru cele mai bune rezultate: acest lucru este posibil datorită lui Fendt VarioGuide.

Fendt VarioGuide vă permite întotdeauna să alegeţi. Utilizaţi receptorul NovAtel, eficient și cu cost redus (dreapta), sau receptorul Trimble (stânga), care prezintă mai multe opţiuni.

Atât pentru sistemul NovAtel, cât și pentru Trimble, sunt disponibile semnale de corecţie diferite, care vă permit să continuaţi să lucraţi o anumită perioadă de timp, chiar dacă pierdeţi semnalul.

FENDT IDEAL: FUSE

Conexiunea dv. la teren.

Rămâneţi în contact
Planificarea eficientă a resurselor este elementul esenţial al unei recolte de succes. Sistemul de telemetrie Fendt IDEAL oferă informaţii despre maşini în direct, prin intermediul accesului web. Din acest motiv se instalează din fabrică AGCO Connectivity Module.

Transfer flexibil de date
Împreună suntem mai puternici: Acest lucru este valabil și pentru Fendt IDEAL. Dacă două sau mai multe combine Fendt IDEAL lucrează împreună, maşinile pot schimba date, cum ar fi traiectorii sau setări ale mașinii, printr-o conexiune sigură la o reţea mobilă și, prin urmare, pot lucra și mai eficient în grup.

Service în timp real
Dacă sistemul Fendt IDEAL prezintă erori, codurile de eroare pot fi vizualizate prin acces securizat pe web. Situaţia poate fi cunoscută și rezolvată rapid de personalul de service cu experienţă, chiar dacă acest lucru nu poate fi făcut direct la faţa locului. În acest mod vă puteți relua lucrul cât mai curând posibil.

FUSE®
SMART FARMING. SYNCHRONIZED.

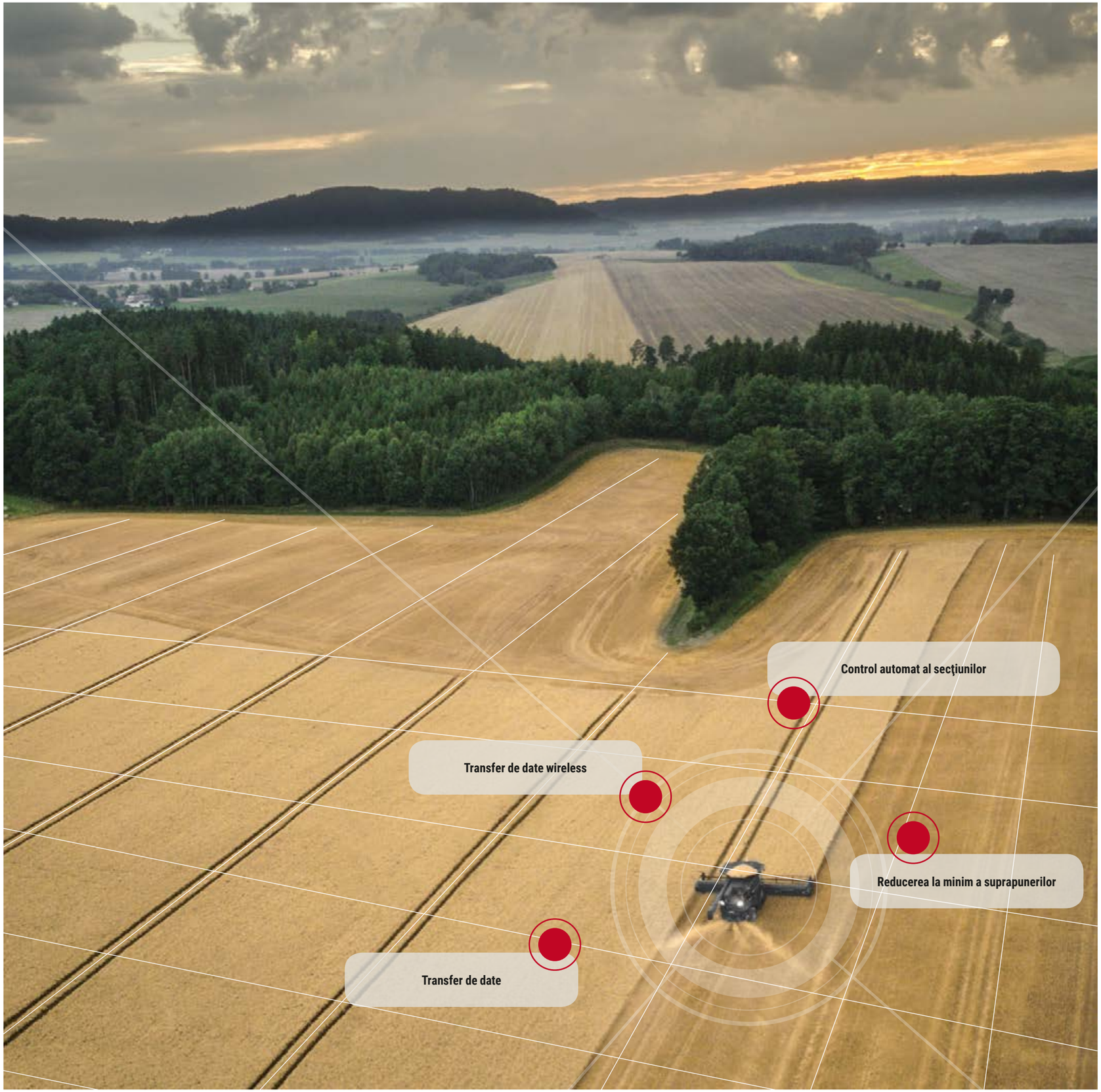

FENDT Services

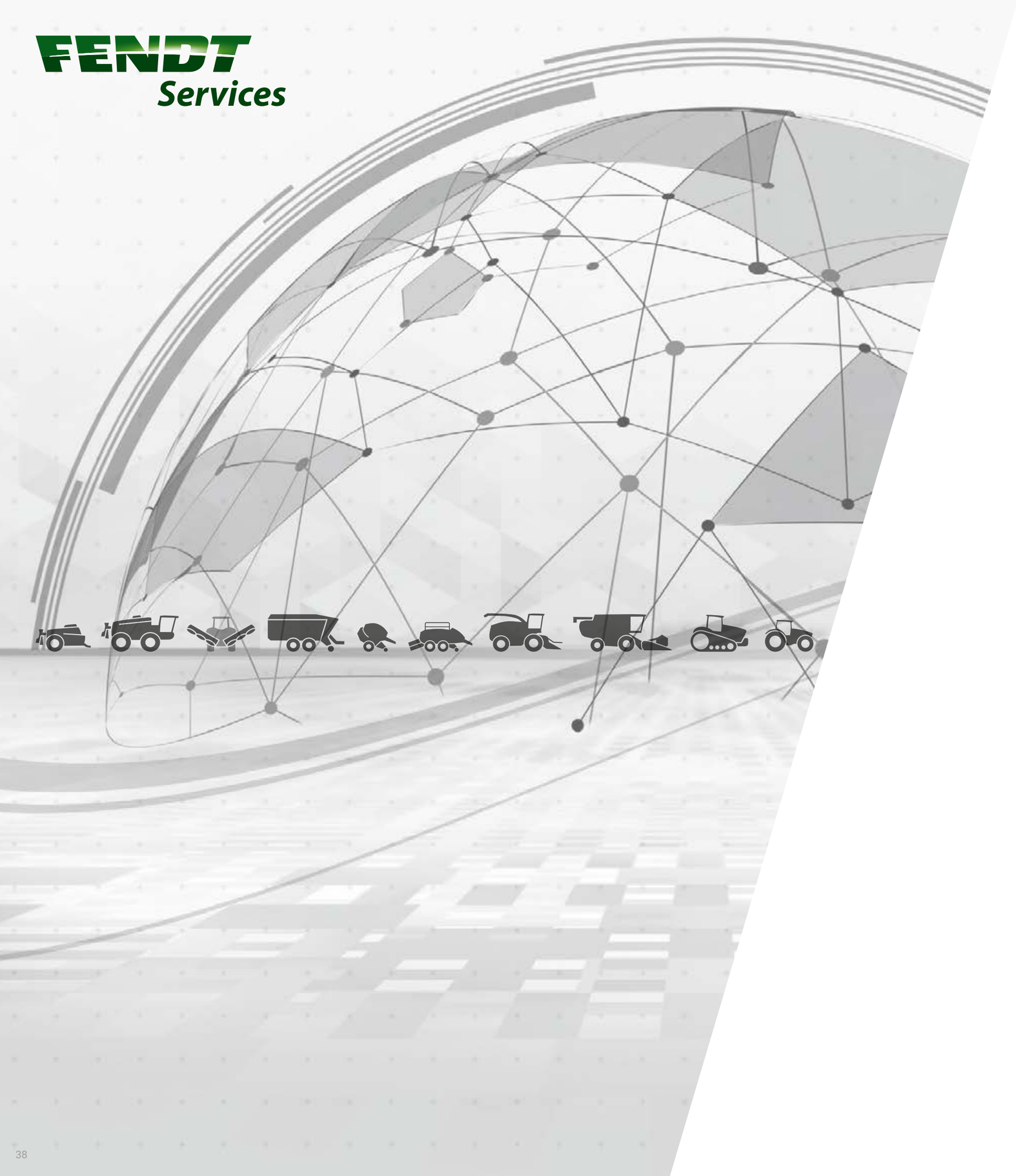

SERVICE-UL FENDT

Cel mai bun produs, cu cea mai bună întreținere și cel mai bun service.

Fendt vă oferă un produs de înaltă tehnologie care face față și celor mai dure provocări. Astfel, vă puteți aştepta la acel ceva în plus din partea reprezentanţilor certificaţi Fendt, care sunt foarte eficienţi, atunci când vine vorba despre servicii:

- Linii rapide de comunicare între dv. și echipa noastră de service specializată.
- Disponibilitate 24/7 a pieselor de schimb pe toată durata sezonului
- Garanție de 12 luni pentru piesele de schimb Fendt originale și pentru instalarea acestora

Calitate 100%. Service 100%: Service-ul Fendt
Oferim servicii excelente pentru a vă oferi cea mai bună fiabilitate de utilizare posibilă și cea mai mare eficienţă a utilajului dv. Fendt:

- Serviciul Fendt Demo
- Cursuri de formare a operatorilor Fendt Expert
- AGCO Finance – acorduri de finanțare și leasing
- Fendt Care – prelungiri pentru contractele de service și pentru garanție
- Fendt Certified – Program pentru utilaje rulate

FENDT CUSTOMER HOTLINE 24/7

Dealerii dv. Fendt vă stau mereu la dispoziție atunci când aveţi nevoie de ei, având un singur scop: acela de a se asigura că utilajele dv. Fendt sunt gata de acţiune în orice moment. Dacă apar probleme în timpul perioadei de recoltare, trebuie doar să apelaţi centrul dv. de service autorizat, 24/7, linia de urgenţă.

SERVICE-UL FENDT

Fiţi fără grijă, deoarece tractorul dv. va fi gata de acţiune mâine.

Serviciul Fendt Demo
Este o achiziţie nouă? Vă vor plăcea soluţiile noastre Fendt şi eficienţa noastră globală. Lăsaţi serviciul Fendt Demo să vă ajute să luaţi mai uşor o hotărâre.

Cursuri de formare a operatorilor Fendt Expert
Vă ajutăm să obţineţi performanţe maxime de la vehiculul dv. Cu ajutorul programului nostru exclusiv de instruire a operatorilor Fendt Expert, puteţi optimiza eficienţa utilajului dv. Fendt şi mai mult şi vă puteţi familiariza cu toate funcţiile care vă fac munca de zi cu zi mult mai uşoară. Echipa noastră de formatori profesionişti vă va sfătui cum să utilizaţi întregul potenţial al vehiculului dv. Fendt.

Finanțare individuală și modele de leasing
Investiţia în tehnologie înseamnă o investiţie de capital considerabilă. Contractul de finanţare prin credit de la AGCO Finanţe oferă condiții atractive și termene flexibile. De la plata acontului, până la plata ratelor lunare și la cea finală, stabiliţi termenii generali ai finanţării pentru utilajul dv. Fendt. Dacă aveţi nevoie de resurse suplimentare de urgenţă sau doriţi să utilizaţi tractoare pentru o perioadă mai lungă fără a le achiziţiona, dealerul dv. Fendt vă poate oferi soluţia ideală, cu pachete de leasing personalizate.

Fendt Certified – Program pentru utilaje rulate
Utilajele agricole rulate verificate și testate conform unor standarde ridicate de calitate și a căror calitate este certificată de Fendt sunt soluţia ideală pentru fermierii care vor să facă economii sau pentru o flotă în creştere.
Beneficiile:
- Certificare conform unor standarde de calitate stricte
- Verificări complexe la primire (tehnologie, uzură, aspect)
- Piesele uzate beneficiază de un service complet
- Dacă este nevoie, înlocuirea, curăţarea și vopsirea componentelor
- Garanţie de un an (cu opţiunea de prelungire)

Fendt Care – prelungiri pentru contractele de service și pentru garanţie
Pentru ca utilajul dv. să fie gata să intre în acţiune în orice moment, vă oferim un serviciu de întreţinere și de reparații personalizat, care depășește garanţia legală ce acoperă doar riscurile de reparații pentru o mașină nouă în primele 12 luni după livrare. Aici apare Fendt Care. Cu durate și rate flexibile, cu și fără excedent, echipamentul poate fi garantat chiar după primul an. Dealerul dv. Fendt va monta numai piese de schimb Fendt originale. Acestea au un standard dovedit de calitate și sunt testate în ceea ce privește siguranţa. În acest mod se asigură cea mai bună păstrare a valorii pentru utilajul dv. Fendt.

Folosind aplicaţia pentru smartphone „AGCO Parts Books to go", puteţi găsi rapid și ușor piese de schimb Fendt și le puteţi comanda direct. Aplicaţia poate fi descărcată de pe App Store și de pe Google Play Store. Vă rugăm să contactaţi reprezentanţa dv. Fendt pentru a obține datele dv. necesare conectării.

Control complet asupra costurilor și siguranța planificării.

Fendt Care	Bronze	Silver		
Întreţinere	Întreţinere obișnuită, costuri de întreţinere fixe	Protejaţi-vă împotriva riscurilor de reparaţie (cu excepţia uzurii)		
Avantaje	Fiabilitate în utilizare	Protecţie împotriva daunelor majore	Acoperire completă, în condiţii excelente	Acoperire completă, în timp ce menţineţi costurile sub control
Întreţinere obișnuită	✓	✓	✓	✓
Costuri de reparații		✓	✓	✓
Excedent		490€	190€	0€

5 ani / 3.000 de ore de operare, inclusiv cutter

Cu noile noastre rate Fendt Care, Fendt oferă o acoperire extensivă a riscurile legate de fiabilitate și de reparații pentru utilajele noi. Fendt Care vă oferă un control complet al costurilor, cu servicii excepţionale. De la un simplu contract de service, până la pachetul complet „carefree", Fendt are o soluţie flexibilă și personalizată pentru flota dv.

Echipare standard și opțională
Standard: ■
Opțională: □

FENDT IDEAL

Specificații tehnice.

		IDEAL 7	IDEAL 7 PL	IDEAL 8	IDEAL 8 PL	IDEAL 9	IDEAL 9 PL
Heder							
Lățimile hederului PowerFlow de la - la	m	7.70 - 10.70	7.70 - 9.20	9.20 - 12.20	9.20 - 12.20	10.70 - 12.20	10.70 - 12.20
Frecvență tăiere PowerFlow	tăieri/min	1220	1220	1220	1220	1220	1220
Ghidaj heder TerraControl II™		■	■	■	■	■	■
Comandă heder AutoLevel		■	■	■	■	■	■
Turație rabator automată		■	■	■	■	■	■
Cuțit electric pentru rapiță		□	□	□	□	□	□
Multi-cuplă		■	■	■	■	■	■
Acționare hidraulică rabator		■	■	■	■	■	■
Transportor înclinat							
EHU (Eyeshot Hook Up)		■	■	■	■	■	■
AutoDock™ - atașare automată a hederului		□	□	□	□	□	□
Ag Tag - recunoaștere automată a hederului		□	□	□	□	□	□
Acționare variabilă heder		□	□	□	□	□	□
HP - reglare hidraulică a unghiului de tăiere		□	□	□	□	□	□
Lanțuri transportoare	număr	3	3	3	3	4	4
Inversor hidraulic		■	■	■	■	■	■
Sistem de treierat							
Mecanism de treierat elicoidal simplu		■	■				
Mecanism de treierat elicoidal dublu				■	■	■	■
Rotoare	număr	1	1	2	2	2	2
Diametru rotor	mm	600	600	600	600	600	600
Lungime rotor	mm	4838	4838	4838	4838	4838	4838
Turație rotor	rpm	400 - 920	400 - 920	400 - 920 / 280 - 1160	400 - 920 / 280 - 1160	280 - 1160	280 - 1160
Suprafață contrabătător mecanism de treierat elicoidal	m²	0.83	0.83	1.66	1.66	1.66	1.66
Suprafață de separare mecanism de treierat elicoidal	m²	1.44	1.44	1.92	1.92	2.40	2.40
Diametru rotor de alimentare	mm	600	600	600	600	600	600
Turație rotor de alimentare	rpm	285-656	285-656	285 - 656	285 - 656	200 - 828	200 - 828
Separarea boabelor reziduale							
Suprafață de separare totală	m²	2.27	2.27	3.58	3.58	4.06	4.06
Curățare							
Sistem de curățare tip Cyclone		■	■	■	■	■	■
IDEALbalance™ - tăvi pentru boabe				■	■	■	■
Suprafață transportor oscilant	m²	2.05	2.05	2.05	2.05	2.05	2.05
Suprafață sită superioară	m²	2.71	2.71	2.71	2.71	2.98	2.98
Suprafață sită inferioară	m²	2.19	2.19	2.19	2.19	2.42	2.42
Suprafață totală site	m²	4.9	4.9	4.9	4.9	5.4	5.4
Turație ventilator	rpm	250 - 1400	250 - 1400	250 - 1400	250 - 1400	250 - 1400	250 - 1400
Setare ventilator electric		■	■	■	■	■	■
Trepte ventilate duble		■	■	■	■	■	■
Treierătoare separată		■	■	■	■	■	■
Reglare electrică a sitelor		■	■	■	■	■	■
Indicator retur		■	■	■	■	■	■
Buncăr de boabe							
Streamer 210 - 210 l/s / 17.100 l		□		□		■	
Streamer 140 - 140 l/s / 12.500 l		■	■	■	■		■
Comandă ScrollSwing		■	■	■	■	■	■
StreamerGates - reglarea debitului de golire		■	■	■	■	■	■
Iluminare interioară		■	■	■	■	■	■
Scară în buncărul de boabe pentru intrare în siguranță		■	■	■	■	■	■
Clapetă și jgheab pentru prelevarea mostrelor		■	■	■	■	■	■
Tub de descărcare a buncărului de boabe 7,60 m - rigid		■	■	■	■	□	□
Tub de descărcare a buncărului de boabe 9,15 m - rigid		□	□	□	□	■	■
Tub de descărcare a buncărului de boabe 9,15 m - rabatabil		□	□	□	□	□	□
Tub de descărcare a buncărului 10,60 m - rabatabil		□	□	□	□	□	□

		IDEAL 7	IDEAL 7 PL	IDEAL 8	IDEAL 8 PL	IDEAL 9	IDEAL 9 PL
Tocător de paie							
BaseCut - 56 cuțite zimțate		■	■	■	■	■	■
ShortCut - 112 cuțite zimțate		□	□	□	□	□	□
Distribuitor de pleavă		□	□	□	□	□	□
Deflectoare de paie reglabile electric		□	□	□	□	□	□
Distribuitor radial ActiveSpread		□	□	□	□	□	□
Motor							
Motor MAN				■	■	■	■
Motor AGCO Power		■	■				
Sistem de răcire AirSense®		■	■	■	■	■	■
Stage emisii	Stage	5 / V	5 / V	5 / V	5 / V	5 / V	5 / V
Cilindri	număr	7	7	6	6	6	6
Cilindree	litri	9.8	9.8	12.4	12.4	15.2	15.2
Turația nominală a motorului	rpm	1900	1900	1900	1900	1900	1900
Putere max. cu PowerBoost (ECE R 120)	kW/cp	336 / 451	336 / 451	401/ 538	401/ 538	483 / 647	483/ 647
Capacitate rezervor de carburant Standard/opțional	litri	1000 / 1250	1000 / 1250	1000 / 1250 / 1500	1250/ 1500	1000 / 1250 / 1500	1250/ 1500
Capacitate rezervor de AdBlue	litri	180	180	180	180	180	180
DriveCenter		■	■	■	■	■	■
Compresor de aer		□	□	□	□	□	□
Șasiu							
Cutie de viteze MotionShift		■	■	■	■	■	■
Trepte de viteză	număr	2	2	2	2	2	2
Viteza max. de deplasare*	km/h	40	40	40	40	40	40
AllDrive 4x4		□	□	□	□	□	□
Compensare pantă ParaLevel			■		■		■
Cabină							
Cabină Vision		■	■	■	■	■	■
Scaun șofer cu suspensie pneumatică		■	■	■	■	■	■
Scaun operator Deluxe		□	□	□	□	□	□
Sistem automat de climatizare		■	■	■	■	■	■
Oglinzi exterioare încălzite reglabile electric		■	■	■	■	■	■
Oglindă cu unghi larg suplimentară		■	■	■	■	■	■
Lumină de lucru suplimentară		■	■	■	■	■	■
Lumină de lucru - complet cu leduri		□	□	□	□	□	□
Radio		□	□	□	□	□	□
Navigație multimedia		□	□	□	□	□	□
Cameră marșarier		■	■	■	■	■	■
Sistem cameră 360°		□	□	□	□	□	□
Compartiment de răcire integrat sub scaunul pasagerului		□	□	□	□	□	□
Indicator pierderi		■	■	■	■	■	■
Volan reglabil		■	■	■	■	■	■
Sistem ProSound		□	□	□	□	□	□
Scară de intrare pivotantă PowerFold		■	■	■	■	■	■
Fendt Variotronic							
Fendt Varioterminal 10.4"		■	■	■	■	■	■
Panou de bord Fendt		■	■	■	■	■	■
Aplicație SmartConnect™		□	□	□	□	□	□
HarvestPlus - regimul de lucru automat al combinei		■	■	■	■	■	■
IDEALharvest™ - optimizarea mașiniii		□	□	□	□	□	□
Fendt VarioGuide		□	□	□	□	□	□
Fendt VarioGuide NovAtel/Trimble		□	□	□	□	□	□
Pre-echipare Fendt VarioGuide		■	■	■	■	■	■
Fendt VarioDoc		■	■	■	■	■	■
Fendt VarioDoc Pro		□	□	□	□	□	□
Fendt Connect		■	■	■	■	■	■
Măsurare productivitate și umiditate		■	■	■	■	■	■
Cartografiere lan		□	□	□	□	□	□
Greutăți și dimensiuni							
Lungime fără heder	m	9.127	9.13	9.126	9.13	10.632	10.63
Lățime cu heder, anvelope standard	m	3.29	3.49	3.49	3.49	3.49	3.49
Înălțime	m	3.99	3.99	3.99	3.99	3.99	3.99
Anvelope							
Anvelope punte motoare (standard)		800/70R32	800/70R32	800/70R32	800/70R32	800/70R32	800/70R32
Anvelope punte directoare (standard)		520/80R26	520/80R26	620/70R26	620/70R26	620/70R26	620/70R26
Lățimi de transport							
1000/55R32	mm	3890	3890	3890	3890	3890	3890
900/60R38	mm	3790	3790	3790	3790	3790	
800/70R38 - 3,3 m	mm	3290		3290		3290	
800/70R38 - 3,5 m	mm	3490	3490	3490	3490	3490	3490

* = în funcție de țară - este posibil să se aplice limitări legale suplimentare

FENDT

It's Fendt. Pentru că înțelegem agricultura.

www.fendt.com

AGCO GmbH – Fendt-Marketing
87616 Marktoberdorf, Germania

AGCO
Your Agriculture Company

Fendt este o marcă internațională a AGCO.
Toate detaliile cu privire la livrarea, aspectul, performanțele, dimensiunile și greutatea, consumul de combustibil și costurile de funcționare ale vehiculelor corespund cu cele mai recente informații disponibile la data trimiterii la tipar. Este posibil ca acestea să se fi modificat înainte de data de achiziționare. Dealerul dvs. Fendt vă va informa cu plăcere despre oricare alte modificări. Vehiculele nu sunt prezentate cu dotările specifice fiecărei țări.

RO/1901